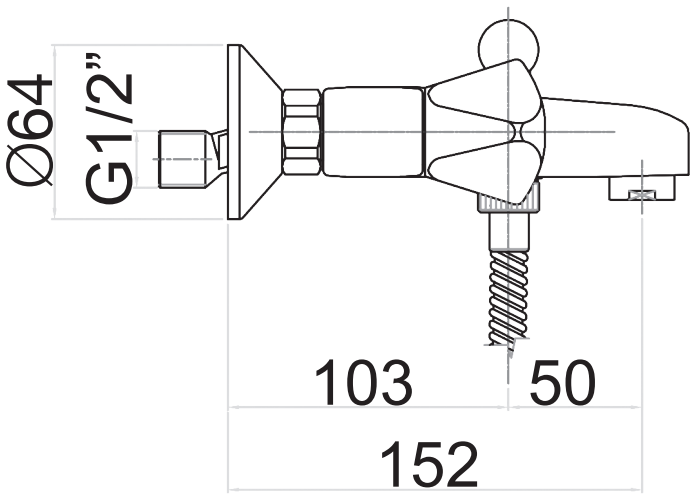

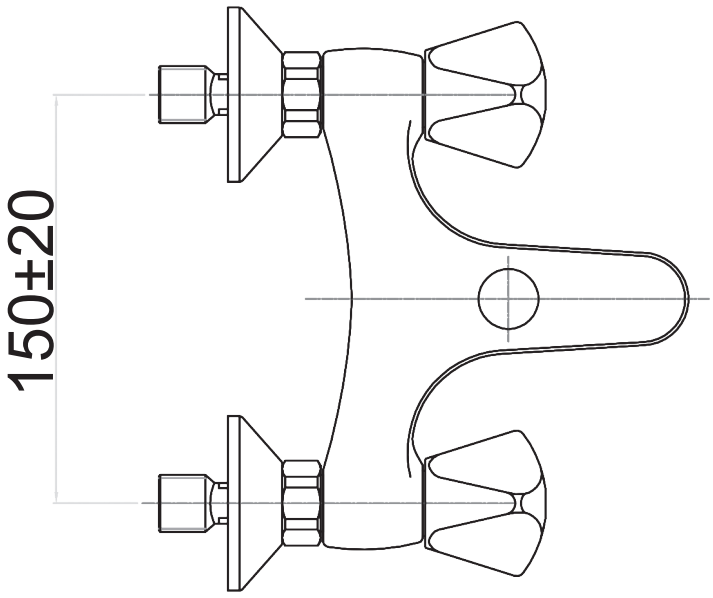

Descrizione	Serie	
Gruppo vasca senza duplex.	CLASSIC LINE	

FIORE rubinetterie
Via Maggiate, 69/C - 28021 Borgomanero (NO), Italy
Phone: +39 0322.840711 - Email: fiore@fiore.it

Codice
24CR0199

I disegni, modelli rendering di prodotti finiti e/o progetti sono sottoposti a vincoli di esclusiva commerciale e sono di proprietà di Fiore s.r.l. ne viene consentito solo l'utilizzo specifico dedotto in contratto. Ogni successiva elaborazione o nuovo utilizzo dei disegni dovrà essere autorizzato per iscritto. E' vietata la cessione e/o la divulgazione a terzi di detti disegni i quali sono sottoposti a vincolo di riservatezza a carico del Committente/Cliente. Ogni utilizzo di detti disegni fatto o eccedente limiti negoziatamente convenuti sarà perseguito a termini di legge.