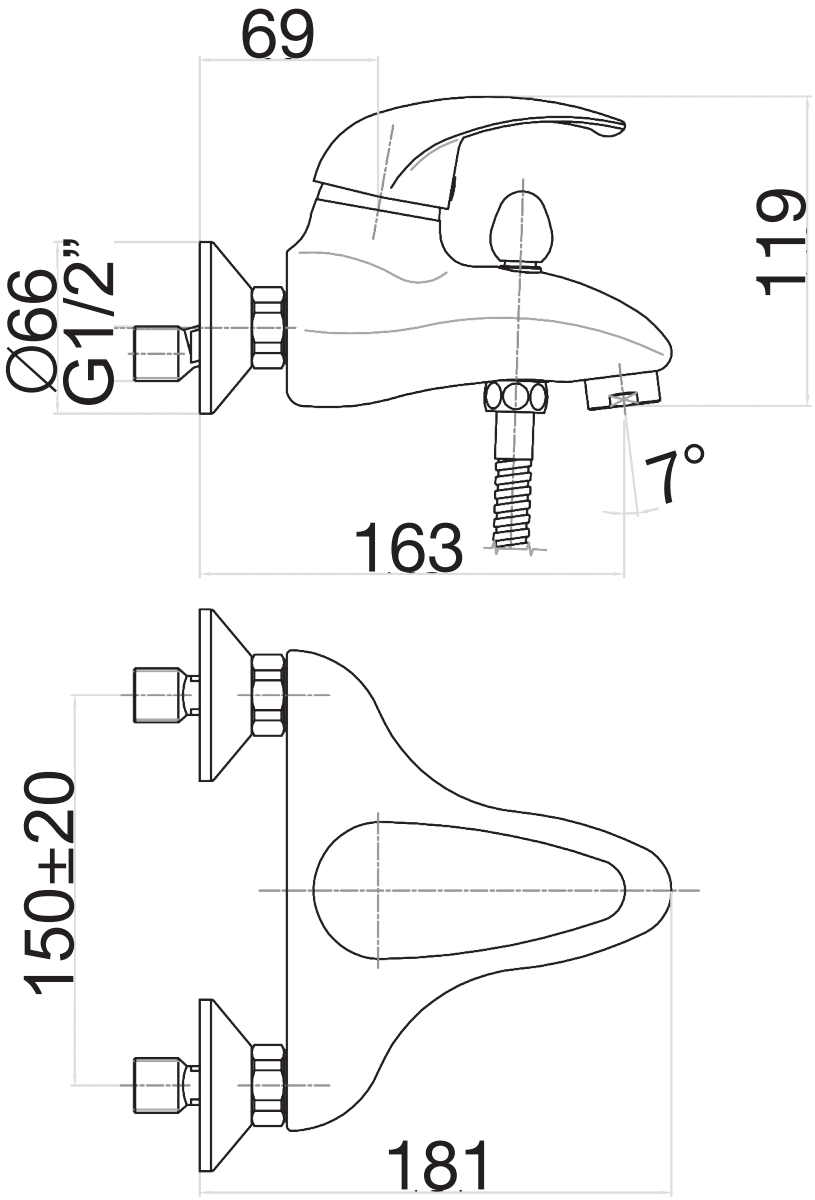

Descrizione	Serie	
Miscelatore vasca senza duplex	NEXUS	

FIORE rubinetterie
Via Maggiate, 69/C - 28021 Borgomanero (NO), Italy
Phone: +39 0322.840711 - Email: fiore@fiore.it

Codice
43CR1410