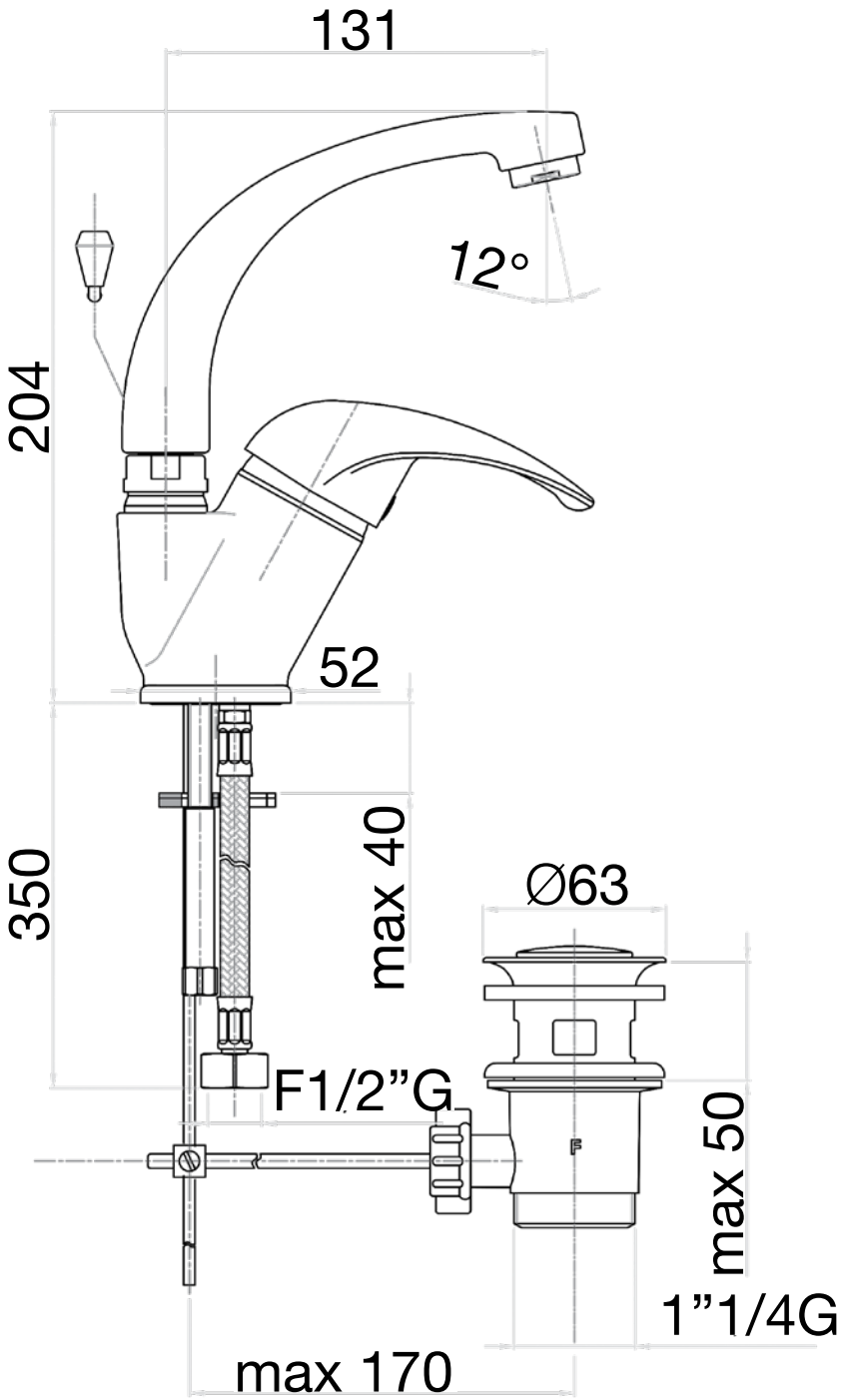

Disegni, modelli, marchi e prodotti del catalogo sono protetti a norma di legge e sono soggetti a tutela. Ogni violazione sarà perseguita a norma di legge. Il catalogo non costituisce un contratto. Ogni variazione sarà notificata a mezzo di Comunicato Clienti. Ogni diritto, i dati, disegni, tutto o in parte, sono proprietà esclusiva di Fiore s.r.l. e non sono consentiti utilizzi, riproduzioni o copie senza autorizzazione scritta. E' vietata la vendita o la distribuzione a terzi di dati, disegni, cataloghi o altro materiale a carattere tecnico. Ogni diritto è riservato.

Descrizione	Serie	
Miscelatore lavabo leva laterale, canna gonfiata cm 13, scarico aut 1”1/4, flex cm 35 1/2”F.	NEXUS	

FIORE rubinetterie
Via Maggiate, 69/C - 28021 Borgomanero (NO), Italy
Phone: +39 0322.840711 - Email: fiore@fiore.it

Codice
43CR2243 02