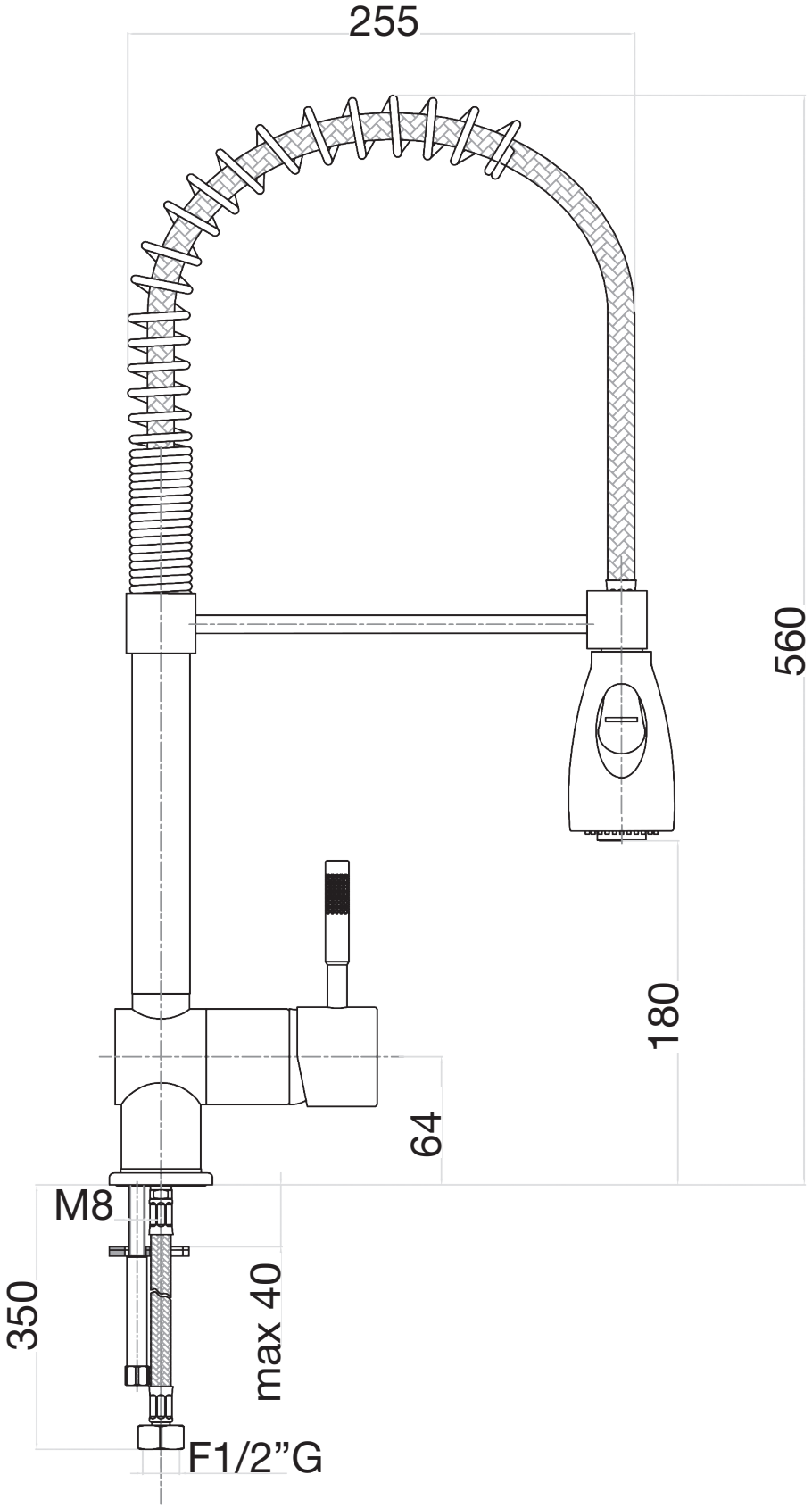

Descrizione	Serie	
Miscelatore lavello industriale, flex cm 35 1/2”F.	KITCHEN	

fiore rubinetterie
Via Maggiate, 69/C - 28021 Borgomanero (NO), Italy
Phone: +39 0322.840711 - Email: fiore@fiore.it

Codice
44CR5465 02

Disegni, modelli, rendering e prodotti finiti sono proprietà esclusiva esclusiva e sono di proprietà di Fiore s.r.l. e vanno considerati riservati. Utilizzo, riproduzione, distribuzione a terzi o diffusione a terzi di detti disegni, rendering e prodotti finiti sono vietati senza autorizzazione scritta. E' vietata la vendita ad altri designers o rivenditori di materiale a marchio di Domitalia/Cheda. Ogni utilizzo, diverso da quello previsto, sarà perseguito a norma di legge.